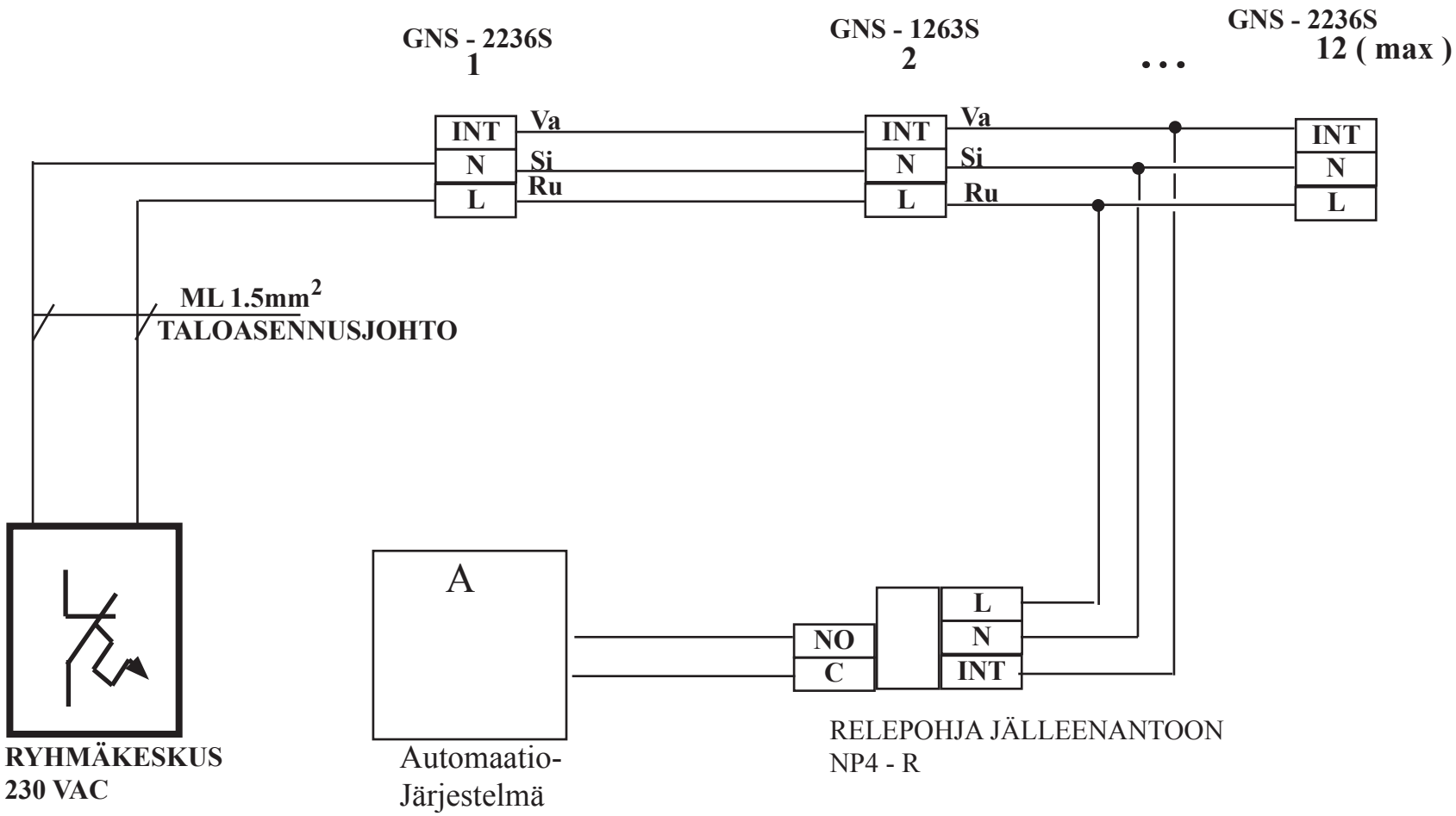

ICAS FIRE & SECURITY	BL-PALONTORJUNTA OY MÄKITUVANTIE 9 01510 VANTAA TEL: 020 8450920 EMAIL: INFO@ICAS.FI	SÄHKÖVERKKOON KYTKETTÄVÄT PALOVAROITTIMET GNS - 1236S KYTKENTÄPERIAATE
	24.11.2011	BL-2011-331 B