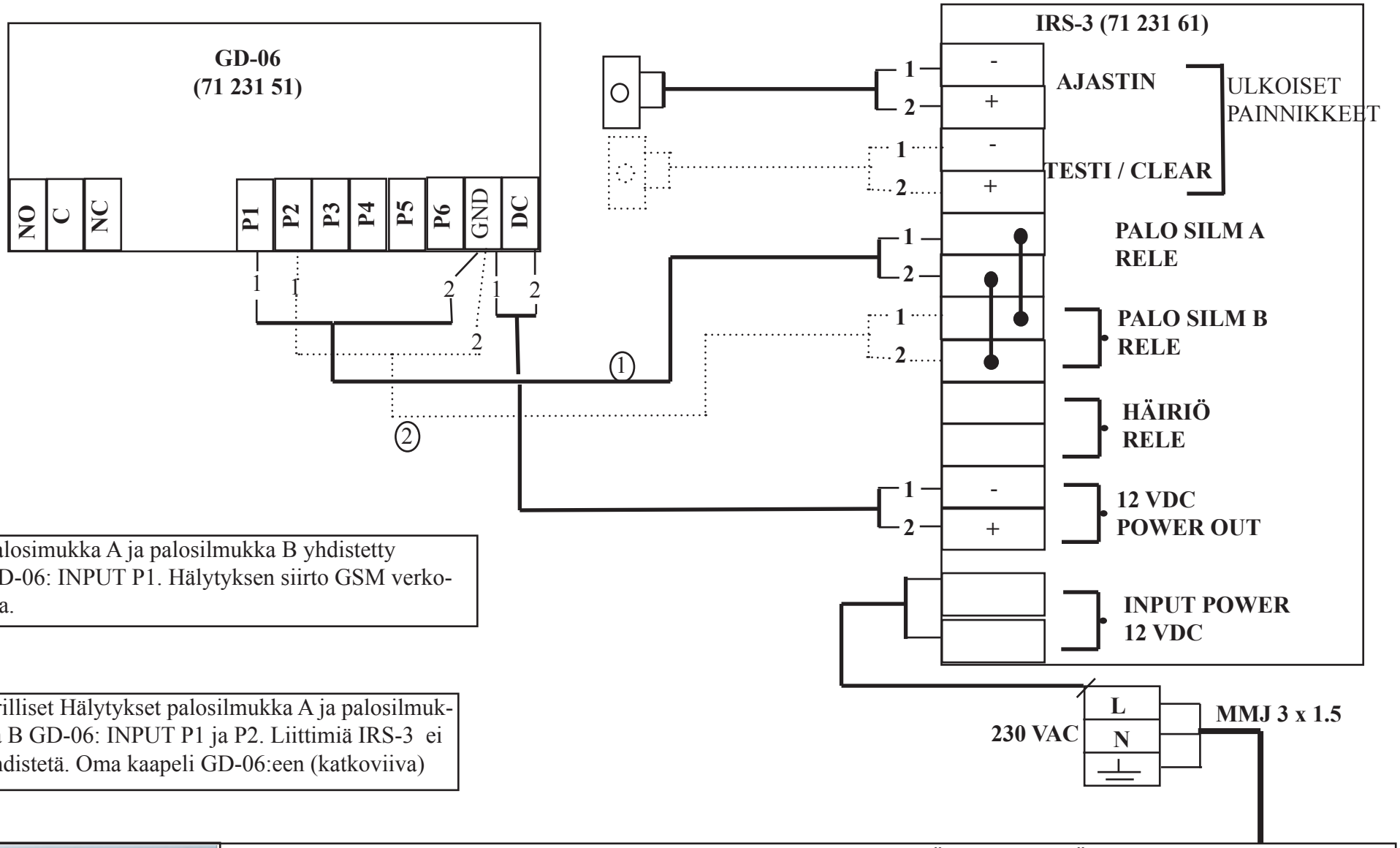

① Palosimukka A ja palosilmukka B yhdistetty GD-06: INPUT P1. Hälytyksen siirto GSM verkossa.

② Erilliset Hälytykset palosilmukka A ja palosilmukka B GD-06: INPUT P1 ja P2. Liittimiä IRS-3 ei yhdistetä. Oma kaapeli GD-06:een (katkoviiva)

BL-PALONTORJUNTA OY
MÄKITUVANTIE 9
01510 VANTAA
TEL: 020 8450920
EMAIL: INFO@ICAS.FI

PALOVAROTINJÄRJESTELMÄ ICAS IRS-3
KAAPELOINTI JA KYTKENNÄT

6.10.2008